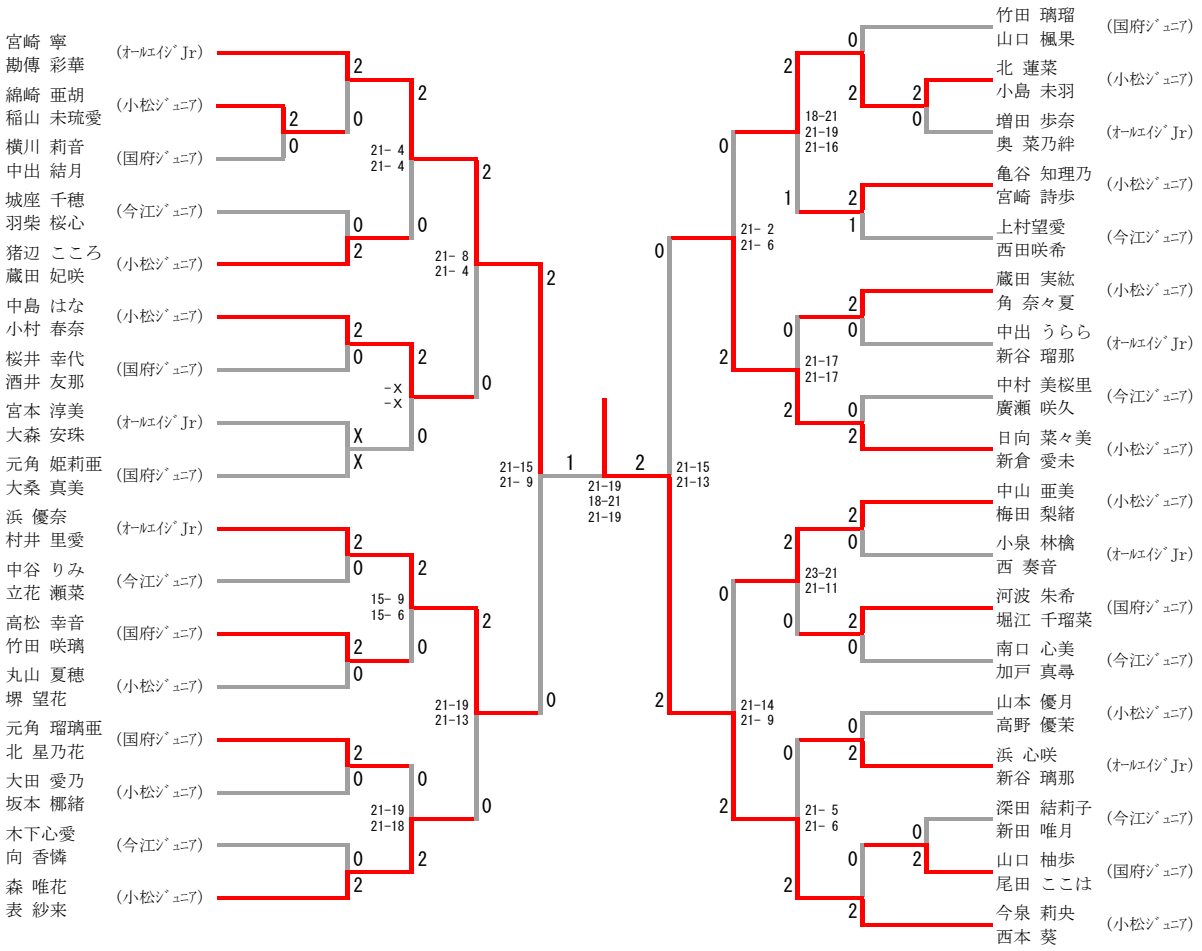H29年度第51回小松市選手権大会【小学生女子ダブルス】