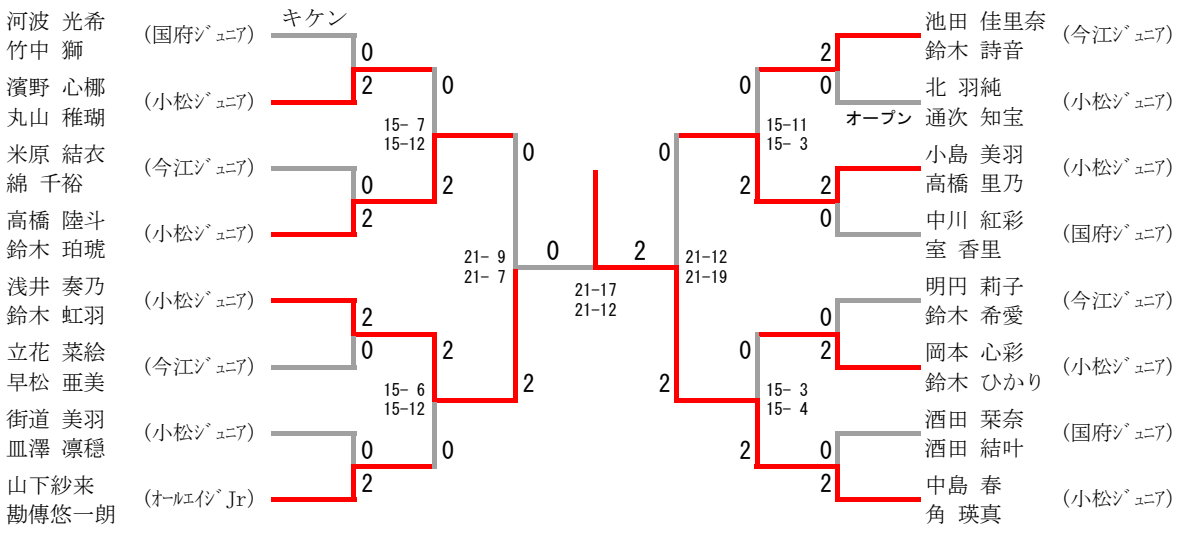第38回（R2年度）中江記念杯対戦結果表【ジュニアＣクラス】