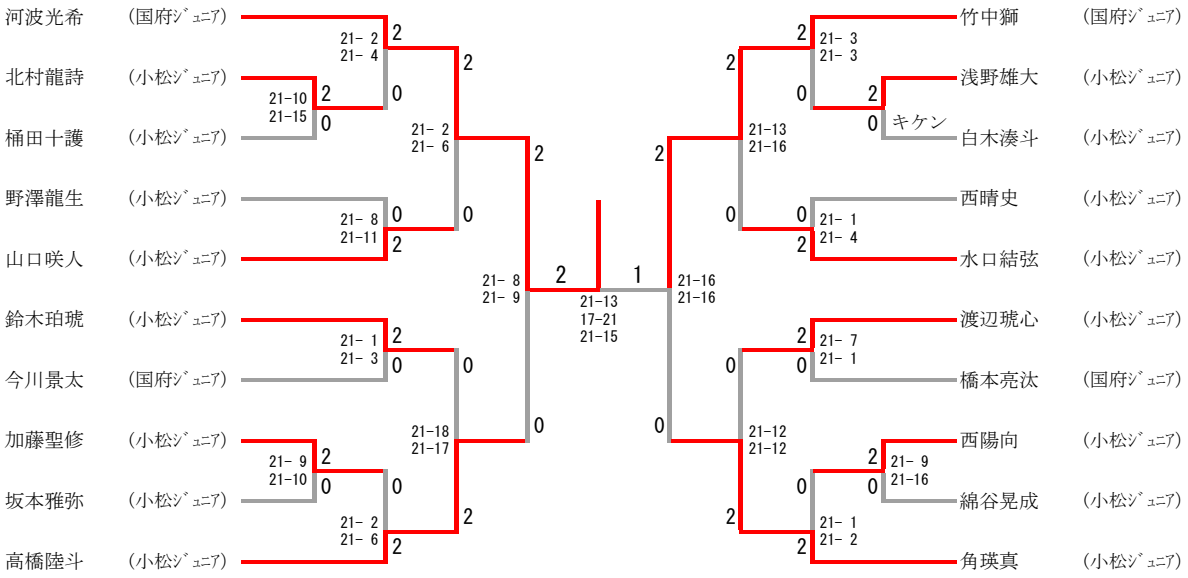# 第56回小松市選手権大会【小学生男子シングルス】