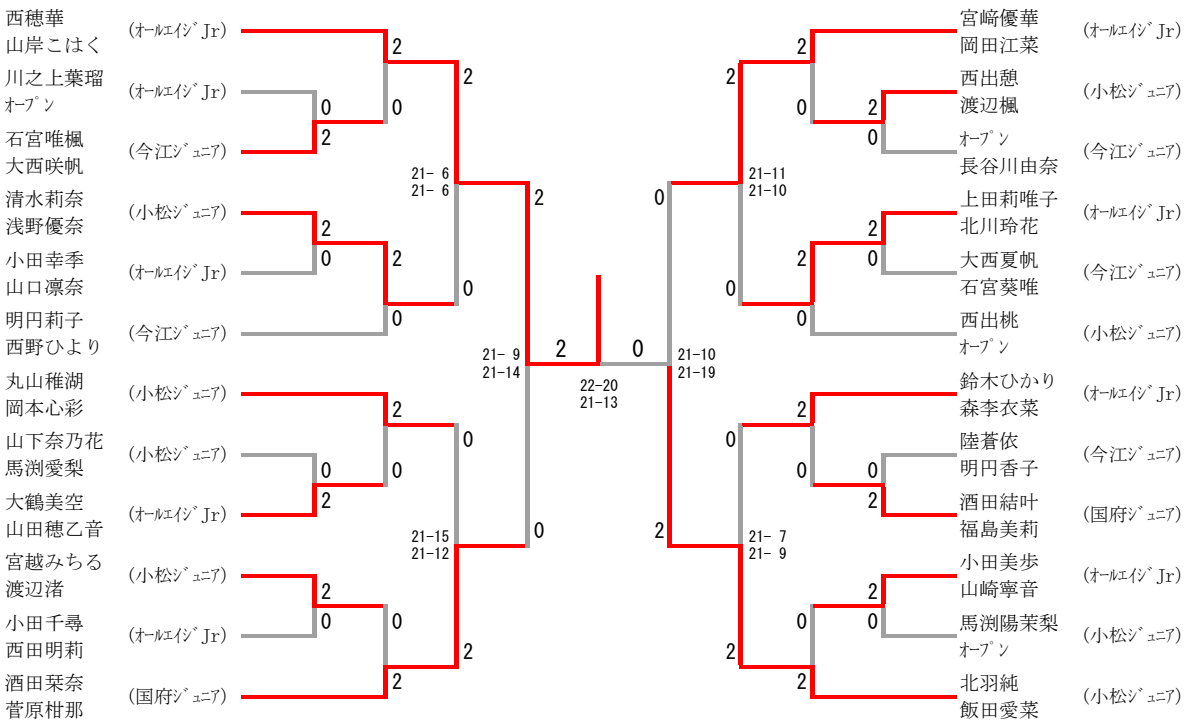第57回小松市総合選手権大会【小学女子ダブルス】