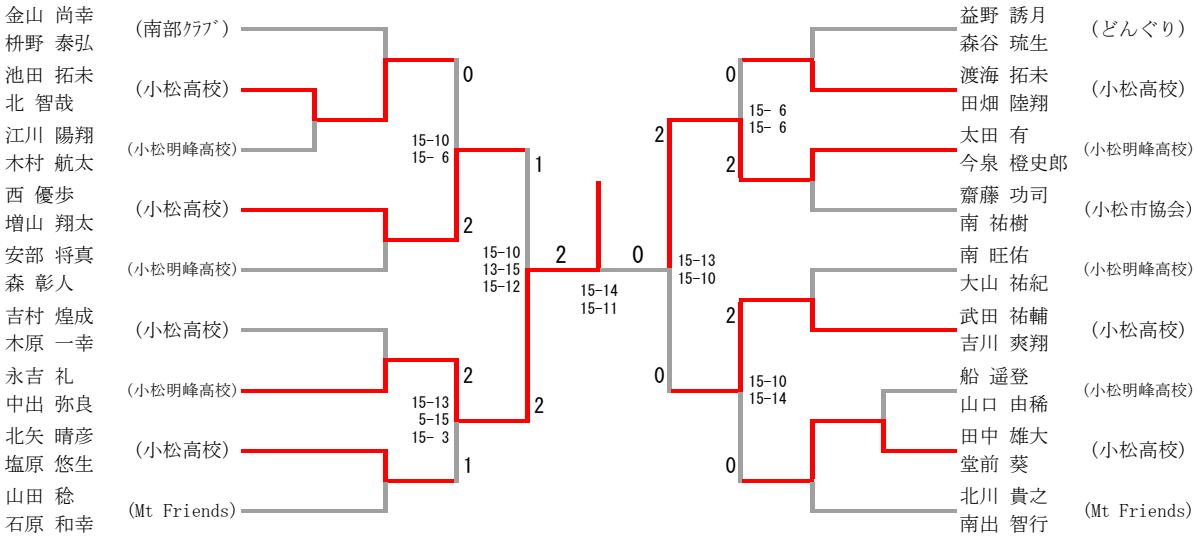第43回中江杯争奪ダブルス大会【敗者復活戦】【男子シルバー】