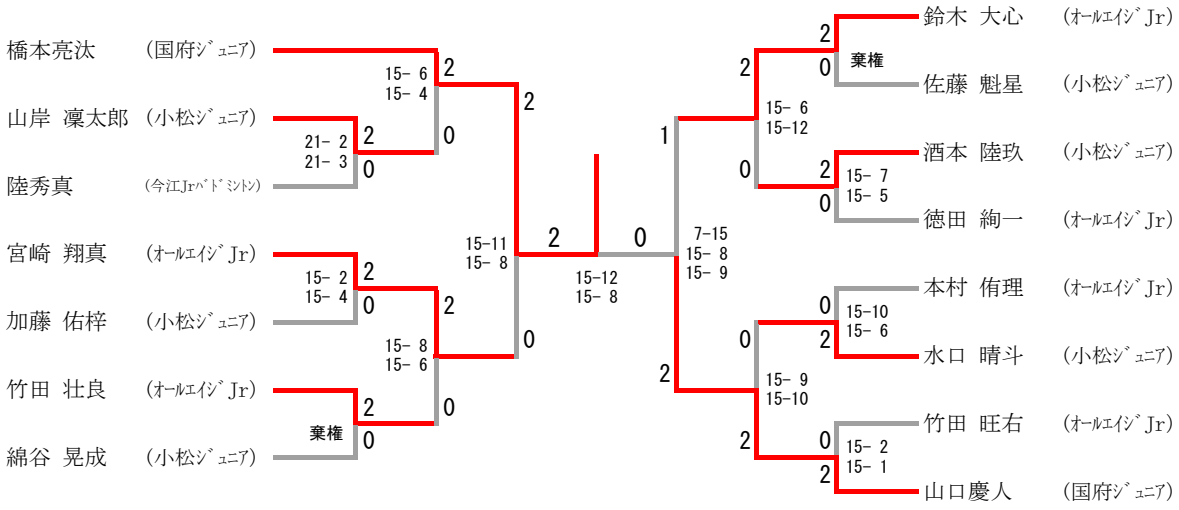第59回小松市選手権大会【小学生３年以下男子シングルス】