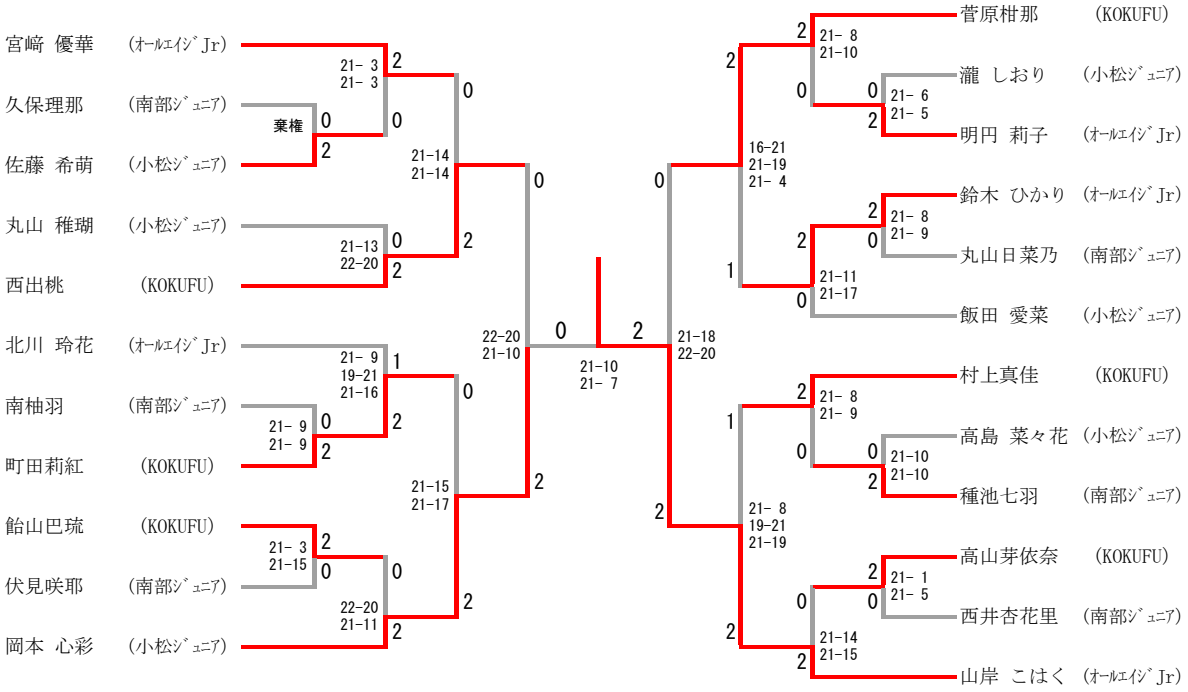第59回小松市選手権大会【中学生女子シングルス】